# VANTAGE i1

## DIMENSIONES

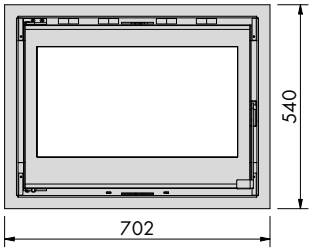


Vista instalada

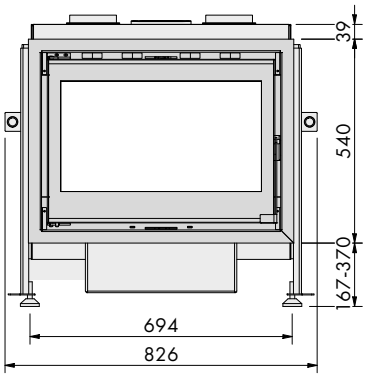


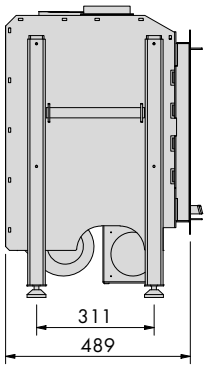


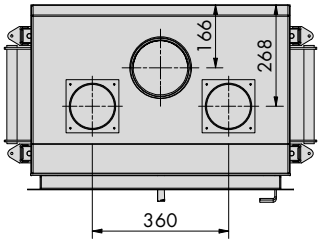


## CARACTERISTICAS TÉCNICAS

| | |
|---|---|
| Fabricante | Eko Varmo SRL |
| Marca | Eko Varmo |
| Modelo | Vantage i1 |
| Potencia nominal | 14 kW* |
| Rendimiento nominal | 80% |
| Peso | 130kg |
| Recubrimiento interior | Vermiculita |
| Materiales en contacto con el fuego | --- |
| Consumo de leña nominal | 4,8kg/h |
| Tipo de estufa | Insertable |
| Apto para entrada de aire exterior | SI |
| Diámetro caño de humos | 6" (152mm) |
| Dimensiones cámara combustión LxAxH | 546x405x315 |
| Ancho maximo boca leña | 544mm |
| Tipo de cristal | Vitroceramico serigrafiado |
| Tamaño de cristal | 595x425 |

| | |
|---|---|
| Área visible del fuego | 531x292 |
| Sistema doble combustión | SI |
| Sistema cristal limpio | SI |
| Pintura | Negro alta temp. |
| Cenicero | SI |
| | |
| Marco desmontable | SI |
| Patas niveladoras | SI |
| Base ajustable | SI |
| Forzadores de aire incluidos | SI (1) |
| Caudal | 390m3/h |
| Salidas de aire calefaccionado | 2 |
| Termostato de seguridad | SI |
| Control automático | SI |
| Mando a distancia | SI |

## DISTANCIAS MINIMAS RECOMENDADAS

- en pisos inflamables se debe colocar protección.
- distancia entre estufa y cielorraso inflamable es de 120cm.
- no se debe cubrir el equipo con ningún tipo material.

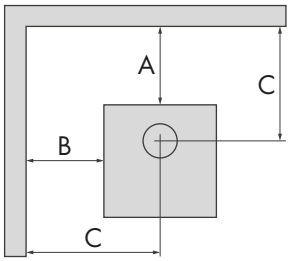


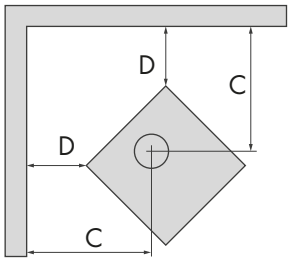


| | A | B | C | D |
|---|---|---|---|---|
| MUROS TRADICIONALES | 7 | 8cm | 8cm | 5 |
| MUROS LIVIANOS | 12 | 20cm | 20cm | 10 |
| MATERIALES MUY INFLAMABLES | 20 | 50cm | 50cm | 15 |

Instrucciones de uso e instalación disponibles en el manual de usuario entregado con cada estufa o en ekovarmo.uy

*valor estimado, a espera de ensayos en el INFIA